PŮDORYS KONT. STÁNÍ

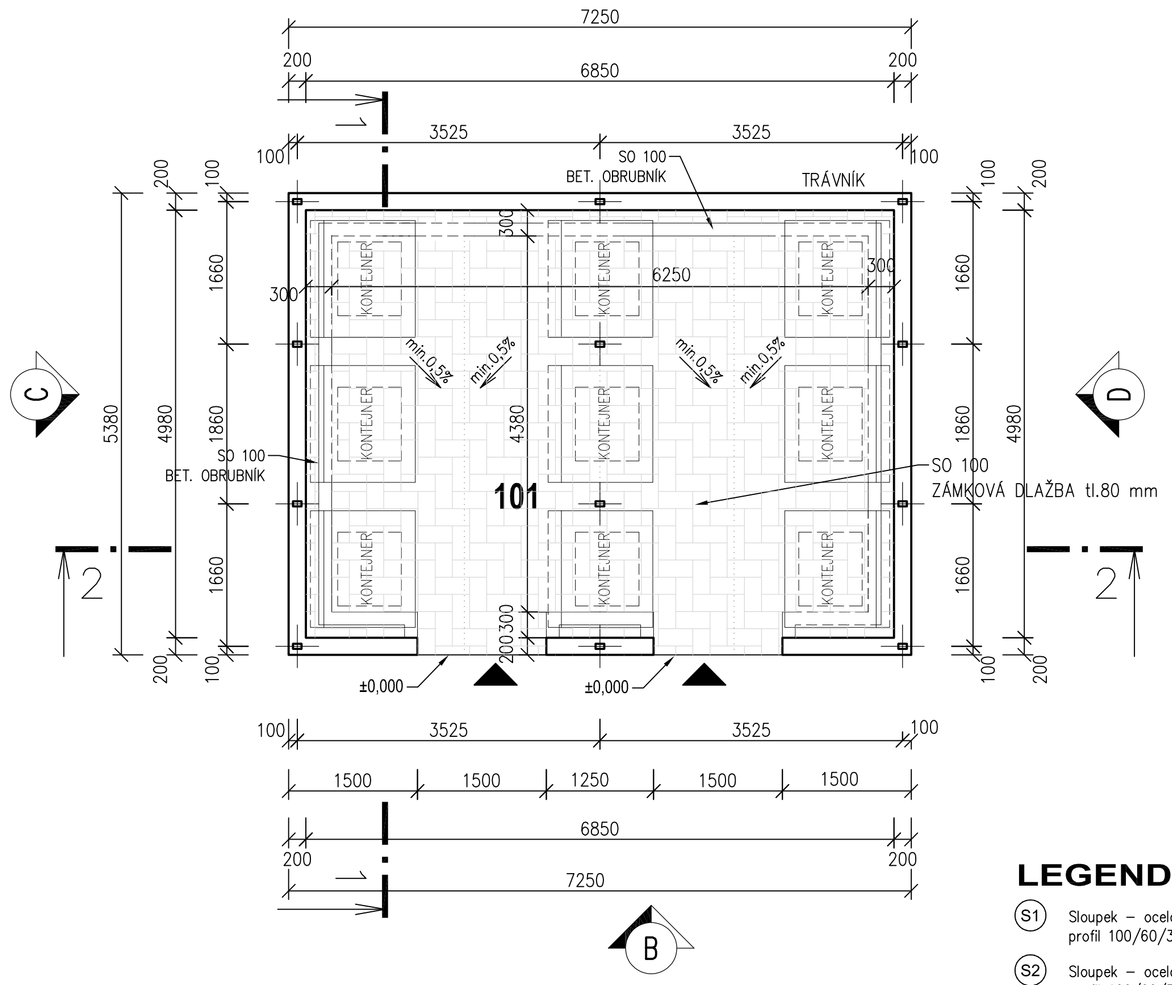

PŮDORYS ZÁKLADŮ

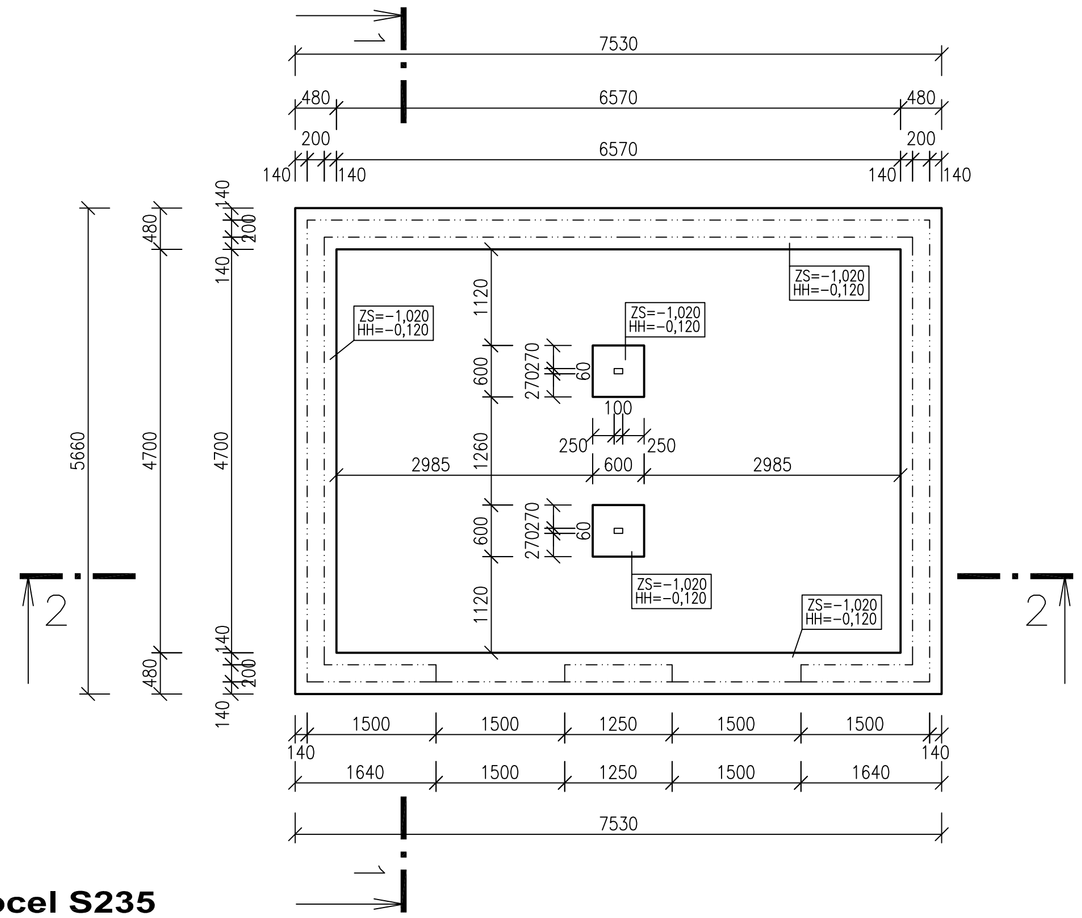

LEGENDA ZDIVA :

OBVODOVÉ NOSNÉ STĚNY TL. 200MM
- Zděné z betonových tvarovek ztraceného bednění (lxšxv=400x200x200mm) s dobetonávkou z betonu **C 20/25 XC1 XA1.** Výztuž - betonářská tyčová výztuž z oceli R - 10 505.

PODEZDÍVKA - BETON v=0,300 M
- Vybetonovaná z prostého betonu **C 20/25 XC1 XA1**

OCELOVÉ SLOUPY - jakl 100x60x3,0mm

ZÁKLADOVÉ PASY A PATKY- vybetonovány z prostého betonu **C 20/25 XC1 XA1**

LEGENDA MATERIÁLU - PODLAHA:

SO 100
Zámková dlažba tl.80 mm

LEGENDA PRVKŮ: ocel S235

- (S1) Sloupek – ocelový, zabetonovaný do zdi profil 100/60/3,0 mm, dl. 1300 mm
- (S2) Sloupek – ocelový, zabetonovaný do zdi profil 100/60/3,0 mm, dl. 1670 mm
- (S3) Sloupek – ocelový, přivařen k pat. desce kotvené k zákl. patce – profil 100/60/3,0 mm, dl. 3010 mm
- (V1) Ocelová příčel obloukového tvaru jakl 100x120x3,0mm, R=20,0m, L=7,725m – viz. ŘEZ 2-2
- (T1) Táhlo (závětrování) – ocelový, ve střešní rovině v dolní části vaznic jakl 40x40x2,0mm, dl. 2080 mm

PŮDORYS ZASTŘEŠENÍ

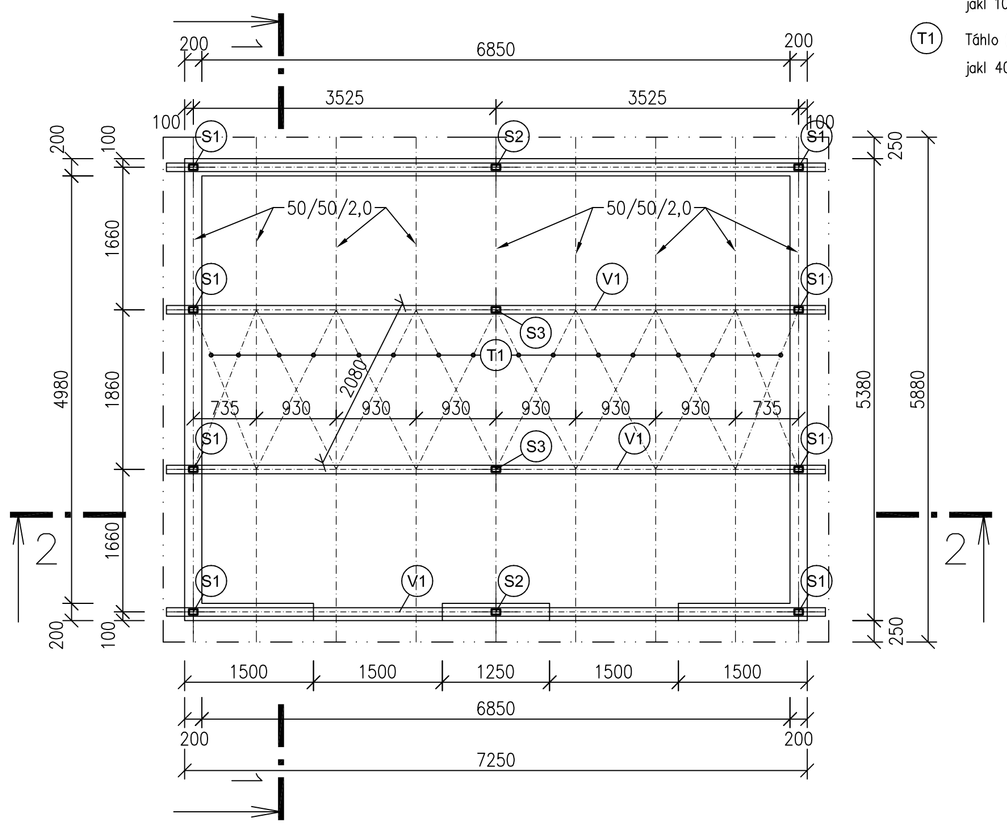

ŘEZ 2-2´

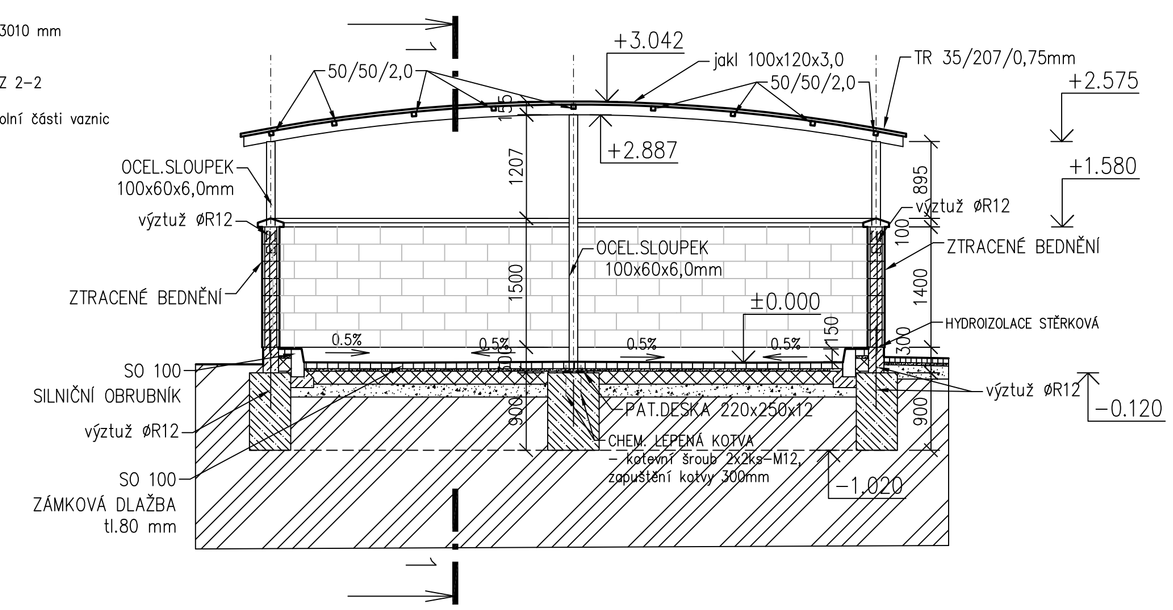

ŘEZ 1-1´

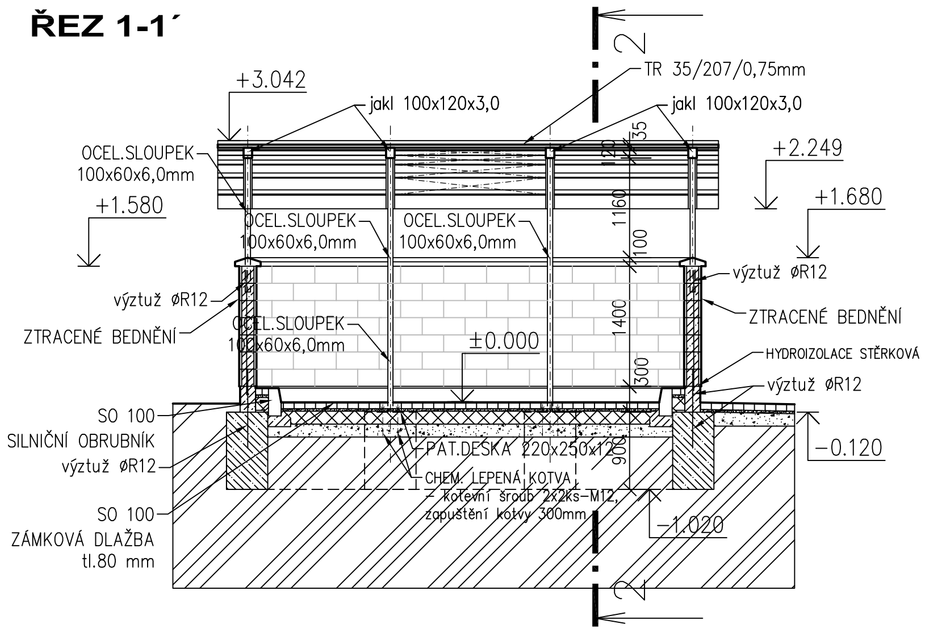

ŘEZ 2-2´

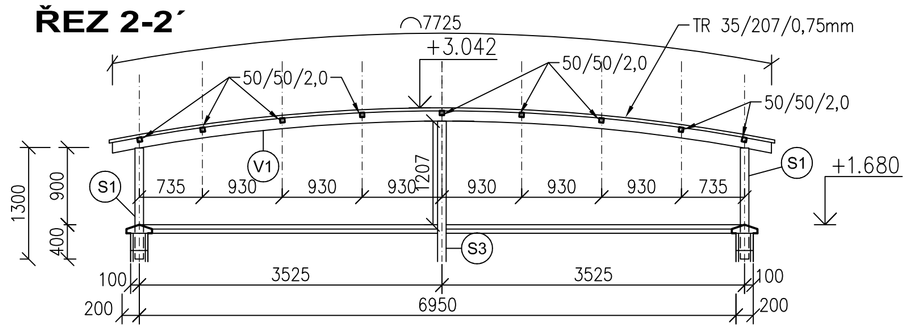

TABULKA MÍSTNOSTÍ

ČÍSLO	NÁZEV	PLOCHA [m²]	PODLAHA	POZNÁMKA
101	9x KTS	34,11	BETONOVÁ ZÁMKOVÁ DLAŽBA, tl. 80mm - viz. SO 100	SPAD 0,5% - směrem ke vstupu

ZASTAVĚNÁ PLOCHA : 39,00 m²
OBESTAVĚNÝ PROSTOR : 118,95 m³

KONTEJNERY: rozměry

OBJEM : 1100 l
ČISTÁ HMOTNOST : cca.65 kg
MAX. ZATÍŽENÍ : 440 kg
POVOLENÁ CELK. HMOTNOST : 510 kg

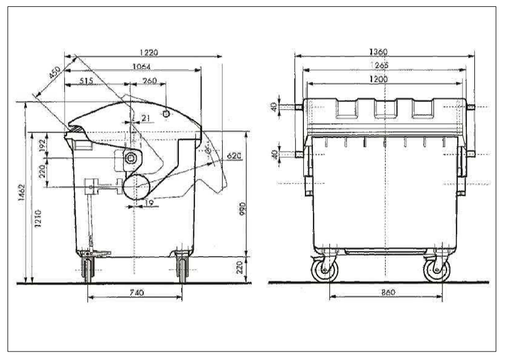

POZNÁMKA:

Sklon pláně je shodný se sklonem krytu, pokud není uvedeno jinak
Osazení přístřešku do situace - viz. D.7.2

Generální projektant:

PRODIN A.S.
JIRÁSKOVA 169
530 02 PARDUBICE
WWW.PRODIN.CZ
DIČ: CZ25292161
IČO: 25292161

Zpracovatel dílčí části dokumentace: Souřadnicový systém S-JTSK, Výškový systém Bpv

Vypracoval: Radek Tušil	Zodp. projektant: Radek Tušil	Kontroloval: Ing. Michal Procházka	
Kraj: Pardubický		Trařový úsek/Obec: Pardubice	
Investor: Statutár. město Pardubice - MO III, Jana Zajíce 983, 530 12 Pardubice			
Akce: REGENERACE PANELOVÉHO SÍDLIŠTĚ DUBINA ETAPA U - LOKALITA 6B		Formát: 8x A4	
		Datum: XI/2018	
		Účel: PDPS	
		Č. zakázky: 3110-18-017	
		Změna	Č. kopie
		Měřítko: 1:50	
Obsah výkresu: KTS - 9x kontejnerů, PŮDORYSY, ŘEZY		Část dokumentace: D.7	Č. výkresu: .5